ALCOA

Official Distributers of ALCOA products

Wrenchable Nuts (Metric)

PHR 135M

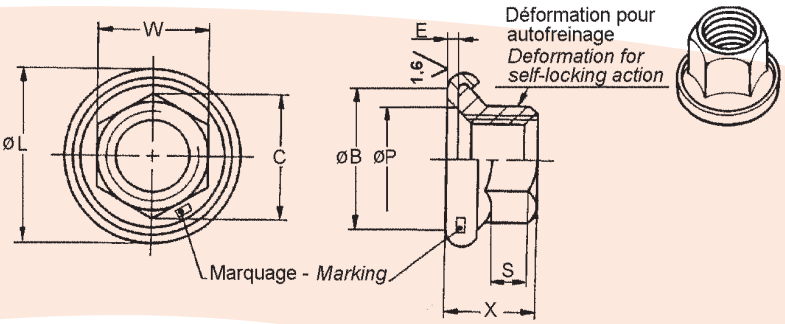

Ra max 6,3 (1,6)
Cassage d'angle 0,1 – 0,4
Remove sharp edges 0,1 – 0,4

DESIGNATION SIMMONDS *SIMMONDS PART NUMBER*	FILETAGE *THREAD*	B min.	C min.	E min.	L max.	P max.	S min.	W nom.	W tol.	X max.	MASSE *WEIGHT* Kg 100pcs APPROX
3050 PHR 135 M	MJ3 x 0,5 - 4H6H	5,2	4,2	0,4	7,2	3,8	1,2	4	h12	3,4	0,035
4070 PHR 135 M	MJ4 x 0,7 - 4H6H	6,4	5,3	0,4	8,6	4,8	1,5	5		4,4	0,060
5080 PHR 135 M	MJ5 x 0,8 - 4H6H	7,6	6,5	0,4	10,9	5,8	2	6		5,6	0,095
6100 PHR 135 M	MJ6 x 1,0 - 4H5H	9	7,6	0,4	12,4	6,8	2,3	7		6,0	0,120
7100 PHR 135 M	MJ7 x 1,0 - 4H5H	11	8,7	0,4	13,9	8	2,7	8		6,9	0,180
8100 PHR 135 M	MJ8 x 1,0 - 4H5H	12	10,9	0,4	15,4	9	3,2	10	h13	7,8	0,355
10125 PHR 135 M	MJ10 x 1,25 - 4H5H	14,7	13,2	0,4	18,6	11	3,8	12		9,6	0,540
12125 PHR 135 M	MJ12 x 1,25 - 4H5H	18,5	15,5	0,4	21,7	13	4,5	14		11,4	1,100

MATIERE: Ecrou : Acier allié 30CD4 ou 35CD4 suivant (EN3329,3330 ou TR3791), traité pour 40 – 43 HRC.
Rondelle : Acier allié 25CD4 ou 30CD4 suivant (EN2543 ou TR3791), traité pour 315 – 360 HV/5.

TRAITEMENT DE SURFACE: Ecrou : Cadmiage 5 µm mini suivant EN 2133 + lubrification sèche suivant EN 2491.
Rondelle : Cadmiage 5 µm mini + bichromatage suivant EN 2133.

CLASSIFICATION: 1100 MPa (à température ambiante) / 235°C

FILETAGE: MJ suivant ISO 5855-2.

TOLERANCES DE FORME ET DE POSITION: Suivant ISO 8788.

MARQUAGE: MJ – SD suivant EN 2424 – Catégorie N, à l'emplacement indiqué dans le dessin.

CONDITIONS DE QUALIFICATION ET D'ACCEPTATION: ISO 5858.

MATERIAL: *Nut:Alloy Steel 30CD4 or 35CD4 in accordance with(EN3329,3330 or TR3791)heat treated for 40-43 HRC*
Washer : Alloy Steel 25 CD4 or 30CD4 in accordance with (EN2543 or TR3791), heat treated for 315 – 360 HV/5.

SURFACE TREATMENT: *Nut : Cadmium coating 5 µm mini in accordance with EN 2133 + Dry Film Lubricant in accordance with EN 2491.*
Washer : Cadmium coating 5 µm mini + chromating in accordance with EN 2133.

CLASSIFICATION: *1100 MPa (at ambient temperature) /235°C*

THREAD: *MJ in accordance with ISO 5855-2.*

TOLERANCES OF FORM AND POSITION: *In accordance with ISO 8788.*

MARKING: *MJ – SD in accordance with EN 2424 – Category N, on the area indicated on the drawing.*

QUALIFICATION AND ACCEPTANCE CONDITIONS: *ISO 5858.*

ECROU HEXAGONAL SIMLOC A RONDELLE CAPTIVE–1100 MPa/235°C
Marque déposée Breveté
SIMLOC NUT HEX WITH CAPTIVE WASHER–1100 MPa/235°C
Trade mark *Patented*

PHR 135 M